aeris
TECNOLOGIA

Manual de instruções

SENSORES DE TEMPERATURA - NTC

Versão 3.15 -19/07/2024

1. Visão geral

NTC Ambiente/Duto

NTC Probe Inox

NTC Imersão + Poço Termométrico

Os sensores NTC AERIS são robustos e atendem os mais diversos ranges de temperatura e encapsulamentos.

Aplicações: Controladores de Temperatura, Freezers e Geladeiras, Câmaras Frias, Chillers e Termorreguladores, HVAC-R, Geladeiras de Vacina e Banco de Sangue, Uso geral em Aquecimento ou Refrigeração.

NTC Imersão

Tempo de resposta	Imerso em Ar: 30 s Imerso em Óleo: 5 s Imerso em líquidos: 5 s	Tipo	NTC 10K II NTC 10K III NTC 20K
Grau de proteção	IP68	Precisão	±0,2°C
Faixa de operação	-10 a 100°C	Material	Aço Inox

NTC Ambiente/Duto

Faixa de operação	-10 a 50°C	Grau de proteção	IP30
Tipo NTC	Tolerância	Beta (K) 0-50°C	
10K II	0,2°C @ 0-70°C	3892	
10K III	0,2°C @ 0-70°C	3575	
20K	1% @ 25°C	4141	

NTC Probe

Faixa de operação	-20 a 100°C (-197°C sob demanda)	Grau de proteção	IP67
Tipo	10K II	Material	Aço Inox

2. Resistência X Temperatura

Temperatura (°C)	Resistência(Ω)		
	10K II	10K III	20K
-10	55329	47541	122260
-5	42326	37312	92200
0	32650	29490	70140
5	25392	23463	53800
10	19901	18787	41560
15	15712	15137	32340
20	12493	12268	25340
25	10000	10000	20000
30	8057	8196	15884
35	6531	6754	12696
40	5326	5593	10210
45	4368	4655	8258
50	3602	3893	6718

3. Dimensões

- CAIXA AMBIENTE MODELO **THxxA**

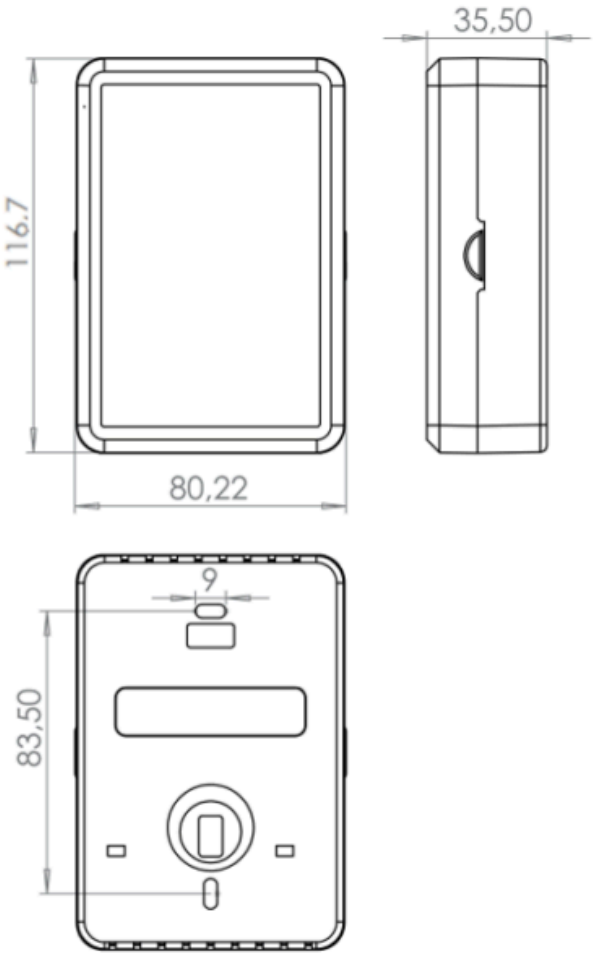

- IMERSÂO E POÇO **THxxI (-P)**

- PROBE INOX MODELO **TH12P-I**

- CAIXA DUTO MODELO **THxxD**

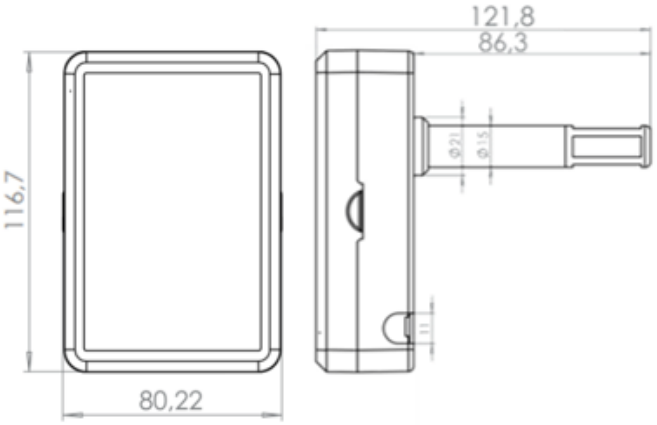

Dimensões em milímetros.

4. Modelos

LINHA TH											
Exemplo	TH	1	2	A	-		-		-		NTC Ambiente 10K II
Tipo	TH				-		-		-		Termistor
Série		1			-		-		-		NTC
Tipo			2		-		-		-		10K Tipo II
			3		-		-		-		10K Tipo III
			4		-		-		-		20 K
Invólucro				A	-		-		-		Ambiente
				D	-		-		-		Duto
				M	-		–		–		Ambiente IP65
				D	-		-		-		Duto IP65
				I	-		-		-		Imersão
				P	-		-		-		Probe
Haste Imersão					-		-	100	-		Haste 100mm
Poço					-		-		-	P	Poço Termométrico

CONTATO

contato@aeristecnologia.com

(16) 3415-4857

Rua Miguel João, 940, Jardim Bandeirantes

São Carlos/SP CEP: 13562-180

aeris
TECNOLOGIA